Die C 10 ergänzt die KS C-Serie kompakter 2-Wege Systeme mit ihrem besonderen Abstrahlverhalten **HDSP**, und dem gleichmäßigen Schalldruck bis in den Tieftonbereich bei gleichzeitig geringsten Abmessungen.
Durch die hoch belastbaren Schwingspulen stehen am 10”- Chassis 500W und am 1,4”-Treiber 100W Dauer Belastbarkeit zur Verfügung - die Spitzenleistung beträgt über 1200W.

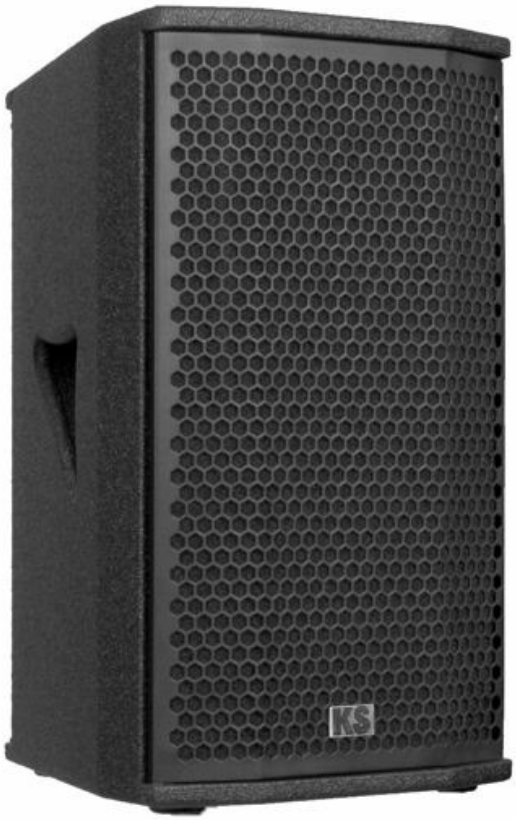

C 10

C 10 gigantisch klein

Einzigartig ist die Konstruktion der Schallführung im Mittel-/Hochton- Horn und dessen Anpassung an den Tiefmitteltöner in der zugehörigen Controller-Elektronik. Das Ergebnis ist ein sich nach unten verbreiternder Abstrahlwinkel, wobei die vertikale Krümmung der Wellenfront sich auch im Bereich der Trennfrequenz fortsetzt und dort keinerlei Einbrüche erkennen lässt. Bei der üblichen Positionierung des Lautsprechers werden daher die Zuhörer im Nahbereich ebenso gut versorgt wie in größerer Entfernung.

Sowohl das 10”-Langhub-Chassis als auch der 1,4” Treiber verfügen über kraftvolle leichte Neodynium-Magnete. Die 3”- Membran des Treibers besteht aus einer speziellen Aluminium Legierung die deutlich weniger Klirrfaktor erzeugt als vergleichbare Titan-Membranen. Mit der C 10 bietet KS dem anspruchsvollen professionellen Anwender einen universell verwendbaren 2-Wege Beschallungslautsprecher mit höchster Audio-Qualität im kompakten Format. Es gibt kaum einen Anwendungsbereich in dem die C 10 nicht erfolgreich eingesetzt werden kann: Theater Beschallung, Live-Musikbühne, flächendeckende dezentrale Beschallung großer Räume und Zelte, Delay System für entfernte Bereiche oder als kompaktes Mittelhochtonsystem in Verbindung mit C W Sub-Woofern.

KS Beschallungstechnik GmbH I D - 67310 Hettenleidelheim I Tel. 06351/12744-0 I Fax. 06351/12744-25
www.ks-audio.de I e-mail info@ks-audio.de

Die Bestückung besteht aus einem 10”- ND Tiefmitteltonchassis mit 3”- Schwingspule, einem 1,4”-ND Treiber und und einer für rechteckige Zuhörerflächen außergewöhnlich gleichmäßig abstrahlenden Schallführung. Dadurch eignet sich die C 10 gleichermaßen für normale Stativ- wie für fliegende Montage.

Die Gehäusekonstruktion ist wie bei allen KS - Systemen in Birke Multiplex ausgeführt und mit einer extrem robusten anthrazitfarbenen PU-Beschichtung versehen. Auf Wunsch wird die Oberfläche in beliebigen RAL Farbtönen lackiert.

Ein weiteres besonderes Feature sind die beiden Multipurpose Fittings. Sie erlauben die Montage verschiedenster Halterungen und Verbinder die mit einem Kugelsperrbolzen gesichert sind.

Hochständerflansch, Stahlschutzgitter mit oder ohne Akustikschaum sind weitere Merkmale dieses hochwertigen Produkts.

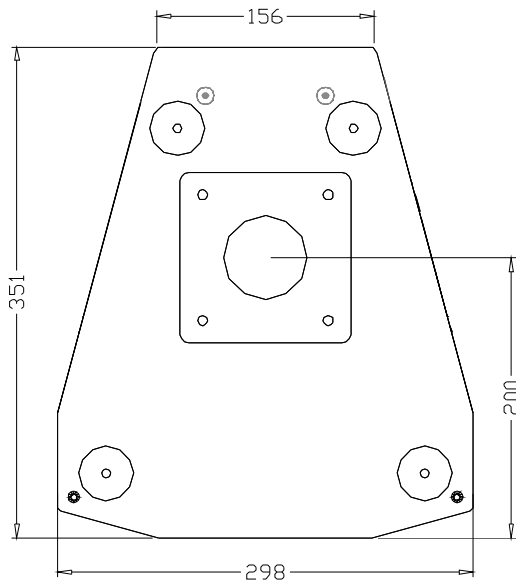

Technical Data C10

frequency range	63-19000Hz +-3dB
power capacity	600W rms at 8 ohms
sound pressure level	136dBpeak
dispersion	asymm. 60°-120°/35°
crossover frequency	1400Hz, phase linear Bessel
drivers	10”-cone ND, 1,4”-driver ND
amplifier	CA4D, TA4D
controller	F MOD, 2-way FIRTEC
connector	2x SPEAKON NL4
size (h/w/d)	516/298/351mm
weight	19kg
features	Multipurpose fitting, standflange

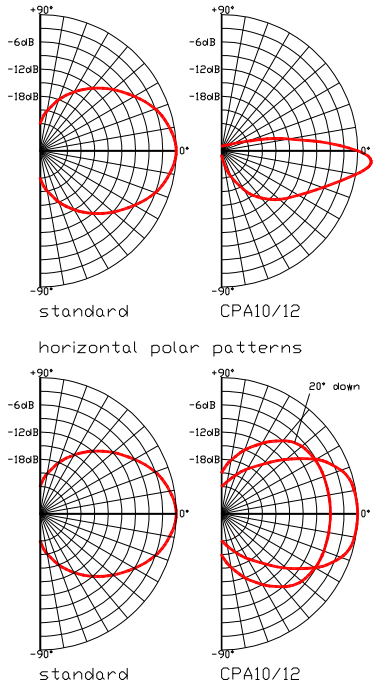

KS Beschallungstechnik GmbH I D - 67310 Hettenleidelheim I Tel. 06351/12744-0 I Fax. 06351/12744-25
www.ks-audio.de I e-mail info@ks-audio.de