fungeneration

LED Pot 12×1W RGBW

PAR LED

thomann
MUSIC IS OUR PASSION

manual de instrucciones

Musikhaus Thomann
Thomann GmbH
Hans-Thomann-Straße 1
96138 Burgebrach
Alemania
Teléfono: +49 (0) 9546 9223-0
Correo electrónico: info@thomann.de
Internet: www.thomann.de

09.03.2017, ID: 377666

Índice

1 Información general ... 5
1.1 Guía de información ... 6
1.2 Convenciones tipográficas ... 7
1.3 Símbolos y palabras de advertencia ... 7
2 Instrucciones de seguridad ... 10
3 Características técnicas ... 15
4 Montaje ... 16
5 Puesta en funcionamiento ... 20
6 Conexiones y elementos de mando ... 23
7 Funcionamiento ... 29
7.1 Encender el equipo ... 29
7.2 Menú principal ... 29
7.3 Sinopsis de los menús ... 33
7.4 Funciones en modo DMX de 4 canal ... 34
7.5 Funciones en modo DMX de 6 canal ... 34

7.6 Funciones en modo DMX de 8 canal 35
8 Datos técnicos 39
9 Cables y conectores 40
10 Eliminación de fallos 42
11 Limpieza 44
12 Protección del medio ambiente 45

1 Información general

Este manual de instrucciones contiene información importante sobre el funcionamiento seguro del equipo. Lea y siga los avisos de seguridad e instrucciones especificados. Guarde este manual de instrucciones para consultarlo cuando sea necesario. Asegúrese de que todas las personas que usan el equipo tienen acceso a este manual. En caso de revender el equipo, entregue el manual de instrucciones al nuevo usuario.

Nuestros productos están sujetos a un proceso de desarrollo continuo. Por lo tanto, están sujetos a cambios sin previo aviso.

1.1 Guía de información

Visite nuestro sitio web *www.thomann.de* para obtener más información detallada sobre nuestra gama de productos y servicios.

Download	En nuestro sitio web, le ofrecemos un enlace de descarga de este manual en formato PDF.
Búsqueda con palabras clave	Gracias a la herramienta de palabras clave integrada en la versión digital, encontrará la información deseada en cuestión de segundos.
Guía de ayuda e información en línea	Visite nuestro guía de ayuda e información en línea para obtener información detallada sobre conceptos técnicos base y específicos.
Asesoramiento personal	Para contactar con un especialista, consulte nuestro servicio de asesoramiento en línea.
Servicio técnico	Para resolver cualquier problema técnico o duda que se le plantee respecto a su producto, diríjase a nuestro servicio técnico.

1.2 Convenciones tipográficas

En el presente manual de usuario, se utilizan las siguientes convenciones tipográficas:

Rótulos

Los rótulos que se encuentran en el producto se identifican en el correspondiente manual con letras en cursiva y entre corchetes.

Ejemplo: regulador de *[VOLUME]*, tecla *[Mono]*.

Display

Los textos y valores que aparecen en el display de un equipo se identifican en el correspondiente manual con letras en cursiva y entre comillas.

Ejemplo: *"24ch"*, *"OFF"*.

1.3 Símbolos y palabras de advertencia

En esta sección, se detallan los símbolos y palabras de advertencia que figuran en el presente manual de instrucciones.

Palabra de advertencia	Significado
¡PELIGRO!	Esta combinación de símbolo y palabra de advertencia indica una situación de peligro inminente que, si no se evita, provoca la muerte o lesiones graves.
¡ADVERTENCIA!	Esta combinación de símbolo y palabra de advertencia indica una situación de peligro potencial que, si no se evita, puede provocar la muerte o lesiones graves.
¡AVISO!	Esta combinación de símbolo y palabra de advertencia indica una situación de peligro potencial que, si no se evita, puede provocar daños materiales y ambientales.

Señal de advertencia	Clase de peligro
	Riesgo eléctrico.
	Cargas suspendidas.

Señal de advertencia	Clase de peligro
	Peligro en general.

2 Instrucciones de seguridad

Uso previsto

Este equipo se ha diseñado y fabricado exclusivamente para su uso como efecto de iluminación con tecnología LED. Este equipo ha sido diseñado para su uso a nivel profesional y no se puede utilizar en hogares. Utilice el equipo solamente para el uso previsto descrito en este manual de instrucciones. Cualquier otro uso y el incumplimiento de las condiciones de servicio se consideran usos inadecuados que pueden provocar daños personales y materiales. No se asume ninguna responsabilidad por daños ocasionados por uso inadecuado.

El equipo sólo puede ser utilizado por personas que tengan suficiente capacidad física, sensorial y mental, así como el respectivo conocimiento y experiencia. Otras personas sólo pueden utilizar el equipo bajo la supervisión o instrucción de una persona responsable de su seguridad.

Seguridad

¡PELIGRO!

Peligros para niños

Deseche todos los materiales de embalaje siguiendo las normas y reglamentaciones aplicables en el país. Mantenga las hojas de plástico y demás materiales fuera del alcance de los niños. ¡Peligro de asfixia!

Preste atención a que los niños no arranquen piezas pequeñas del equipo (por ejemplo botones de mando o similares). Los niños podrían tragar las piezas y asfixiarse.

Nunca deje a los niños solos utilizar equipos eléctricos.

¡PELIGRO!

Riesgo de descargas eléctricas

El equipo integra componentes que conducen alta tensión eléctrica.

No desmonte nunca las cubiertas o partes de la carcasa del equipo. Los componentes en el interior del mismo no requieren ningún tipo de mantenimiento.

Sólo se podrá utilizar el equipo con todas las cubiertas, dispositivos de protección y elementos ópticos montados y en perfecto estado técnico.

¡PELIGRO!

Descarga eléctrica por cortocircuito

No manipule el cable de red ni el conector de alimentación. ¡Peligro de descarga eléctrica! ¡Peligro de muerte! En caso de duda, contacte con un electricista cualificado.

¡ADVERTENCIA!

Riesgo de lesiones oculares causadas por la alta intensidad de la luz

Nunca mire directamente a la luz.

¡ADVERTENCIA!

Riesgo de un ataque epiléptico

Los destellos de luz (efecto estroboscópico) pueden provocar ataques epilépticos en personas susceptibles. Las personas sensibles deben evitar mirar a la luz intermitente.

¡AVISO!

Peligro de incendios

Procure no tapar el equipo ni las rejillas de ventilación del mismo. No sitúe el equipo cerca de fuentes de calor. Evite cualquier contacto con el fuego.

¡AVISO!

Condiciones de uso

El equipo sólo debe utilizarse en lugares cerrados. Para prevenir daños, evite la humedad y cualquier contacto del equipo con líquidos. Evite la luz solar directa, suciedad y vibraciones fuertes.

¡AVISO!

Alimentación de corriente

Antes de conectar el equipo, asegúrese de que los datos de alimentación del equipo se correspondan con las especificaciones de la red local y si la toma de corriente de red dispone de un interruptor del circuito de fallos de conexión a tierra (FI). ¡Peligro de daños personales y/o materiales!

En caso de tormentas o de uso ocasional, desconecte la alimentación de corriente desenchufando el conector de la toma de corriente para prevenir descargas eléctricas o incendios.

3 Características técnicas

Características específicas del equipo:

- 12 × LED 1 W TrueColour (3 × rojo, verde, azul y blanco)
- Modos de funcionamiento: stand alone, master/slave y DMX
- Manejo con botones y display integrados o telemando IR (accesorio opcional)
- Carcasa de plástico compacta
- Doble estribo de fijación universal para el montaje del equipo con el cabezal arriba o abajo
- Ideal para el uso en clubes, bares, escenarios, exposiciones, etc., así como para iluminar obras arquitectónicas

4 Montaje

Antes del primer uso, desembale y compruebe el producto cuidadosamente por daños. Guarde el embalaje original del equipo. Para proteger el equipo adecuadamente contra vibraciones, humedad y partículas de polvo durante el transporte y/o en almacén, utilice el embalaje original, o bien otros materiales de embalaje y transporte propios que aseguren la suficiente protección.

¡ADVERTENCIA!

Riesgo de lesiones por caída de objetos

Asegúrese de que la instalación cumple con las normas y regulaciones de su país. Asegure siempre el equipo con una segunda sujeción, como por ejemplo, un cable de sujeción o una cadena de seguridad.

¡AVISO!

Peligro de sobrecalentamiento

Asegúrese la suficiente ventilación de aire alrededor del equipo.

La temperatura ambiente debe ser siempre inferior a 40 °C.

¡AVISO!

Utilización con trípodes

Si el equipo está montado en un trípode, asegúrese de que está firme y de que el peso del equipo no sobrepasa la capacidad de carga permitida del trípode.

¡AVISO!

Posibles fallos en la transmisión de datos

Para asegurar el correcto funcionamiento, utilice cables DMX especiales. No utilice cables de micrófono normales.

Nunca conecte la entrada o salida DMX con equipos de audio tales como mezcladoras o amplificadores.

Opciones de fijación

Este equipo es ideal para el montaje con el cabezal posicionado hacia arriba o hacia abajo. Durante el uso, fije el equipo en una estructura o superficie portante para ello certificada y que ofrezca la suficiente rigidez y estabilidad. Para ello, utilice las aberturas que se encuentran en el doble estribo de fijación.

Todas las tareas de montaje, desplazamiento y mantenimiento en el equipo se realizarán utilizando una plataforma de trabajo que ofrezca la suficiente estabilidad y restringiendo el acceso a la zona debajo del equipo hasta que se finalicen los trabajos.

Procure guiar el cable de seguridad a través del estribo de fijación.

Este equipo no se puede conectar con un dimmer.

5 Puesta en funcionamiento

Se deben conectar todos los cables antes de encender el equipo. Para todas las conexiones de audio, se deben utilizar cables de alta calidad y lo más cortos posible.

Conexiones en modo DMX

Conecte la entrada DMX del equipo a la salida DMX de un controlador DMX o de otro equipo DMX. Conecte la salida del primer equipo DMX a la entrada del segundo equipo DMX y así sucesivamente. Asegúrese de que la salida del último equipo DMX en la cadena está terminada con una resistencia (110 Ω, ¼ W).

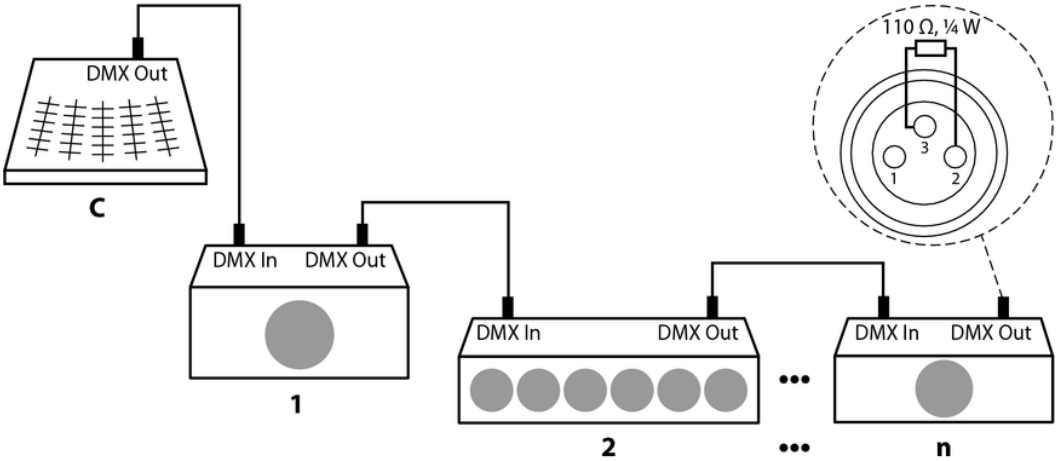

Conexiones en modo "Master/ Slave"

Configurando un grupo de equipos para el servicio en modo "Master/Slave", el primer equipo controla todos los demás integrados. De esta manera, Vd. puede automatizar todos los efectos, controlados al ritmo de la música. Esta función particularmente le permite crear un espectáculo sin que sea necesario programar cada uno de los equipos individualmente. Conecte la salida DMX del equipo Master con la entrada DMX del primer equipo Slave. A continuación, conecte la salida DMX del primer equipo Slave con la entrada DMX del segundo equipo Slave, etc.

6 Conexiones y elementos de mando

Cara posterior

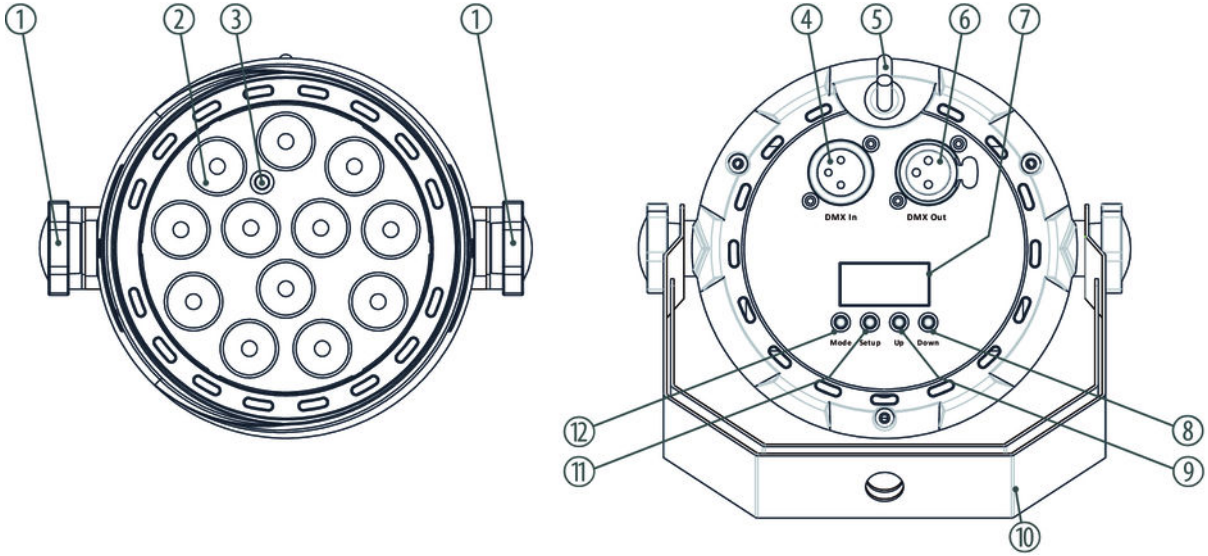

1	Tornillo de fijación del soporte
2	Salida de luz.
3	Sensor infrarrojo para la recepción de las señales del telemando (accesorio opcional).
4	*[DMX IN]* Entrada DMX.
5	Cable de red.
6	*[DMX OUT]* Salida DMX.
7	Display.
8	Botón *[Down]* Botón para disminuir el valor indicado por el factor 1.
9	Botón *[Up]* Botón para aumentar el valor indicado por el factor 1.

10	Doble estribo de fijación para montar el equipo y fijar el cable de seguridad.
11	Botón *[Setup]* Tecla para confirmar entradas.
12	Botón *[MODE]* Tecla para abrir el menú principal y los submenús.

Telemando (opcional)

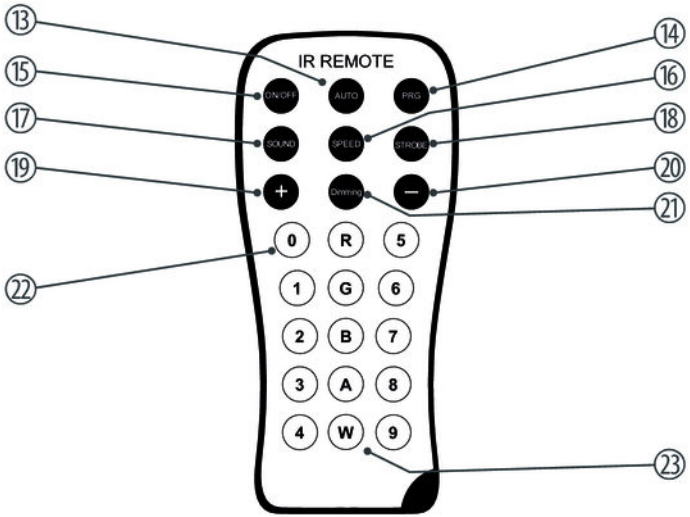

13	*[AUTO]* Activa el modo Auto.
14	*[PRG]* Activa el modo Programa. Seleccione el programa deseado por medio de las teclas de *[+]* y *[–]*.
15	*[ON/OFF]* Interruptor principal.
16	*[SPEED]* Botón para activar el modo de ajuste de la velocidad de reproducción de programas. Utilice los botones de *[+]* y *[–]* para ajustar la velocidad.
17	*[SOUND]* Botón para activar el modo de control al ritmo de la música.
18	*[STROBE]* Activa/desactiva la función Strobe.
19	*[+]* Botón para aumentar el valor.

20	*[–]* Botón para disminuir el valor.
21	*[Dimming]* Botón para activar la función de atenuación.
22	*[0 … 9]* Teclas numéricas para seleccionar el tono de color constante.
23	*[R], [G], [B], [A], [W]* Teclas alfanuméricas para seleccionar el tono de color en el modo de atenuación.

7 Funcionamiento

7.1 Encender el equipo

Conecte el equipo a la red de alimentación. Tras unos segundos, el equipo está listo para funcionar.

7.2 Menú principal

Pulse *[MODE]* para activar el menú principal. Vuelva a pulsar *[MODE]* o *[UP]* | *[DOWN]* para editar otros puntos del menú. Para activar el punto del menú mostrado en cada caso, pulse *[SETUP]*. Cambie el valor indicado, utilizando los botones de *[UP]* y *[DOWN]*. Los valores y ajustes modificados se confirman de inmediato. Con *[MODE]* retrocede un nivel en el menú.

Transcurridos aproximadamente 15 segundos sin accionar ningún botón, el display se apaga. Los parámetros de funcionamiento permanecen guardados en memoria, incluso desconectando el equipo de la red de alimentación.

Modo "AUTO"

Pulse *[MODE]* o *[UP]* | *[DOWN]* hasta que el display muestre *"AUTO"*. El equipo funciona ahora en el modo automático stand-alone.

Modo Programa

Pulse *[MODE]* o *[UP]* | *[DOWN]* hasta que el display muestre *"Pro"*. Pulse *[SETUP]* para, a continuación, seleccionar con *[UP]* | *[DOWN]* uno de los programas *"Pr.01"* - *"Pr.14"*.

Si selecciona *"Pr.01"*, puede pulsar *[SETUP]* y, a continuación, editar con *[UP]* | *[DOWN]* 15 patrones de colores programados que permanecerán iluminados. O seleccione *"-OFF"* para oscurecer el equipo. Pulse *[SETUP]* para, a continuación, con *[UP]* | *[DOWN]* ajustar la frecuencia de destello entre *"FS.01"* (despacio) y *"FS.99"* (deprisa). Para una luz constante, seleccione *"FS.00"*.

Los programas *"Pr.02"* - *"Pr.14"* ofrecen secuencias de colores preprogramadas. Después de seleccionar uno de estos programas, pulse *[SETUP]* para, a continuación, ajustar con *[UP]* | *[DOWN]* la velocidad de las secuencias de colores entre *"SP.01"* (despacio) y *"SP.FL"* (deprisa). Pulse *[SETUP]* para, a continuación, con *[UP]* | *[DOWN]* ajustar la frecuencia de destello entre *"FS.01"* (despacio) y *"FS.99"* (deprisa).

Dirección DMX

Pulse *[MODE]* o *[UP]* | *[DOWN]* hasta que el display muestre *"d---"*. Pulse *[SETUP]* para, a continuación, ajustar con *[UP]* | *[DOWN]* la dirección DMX entre 1 y 512 (indicador *"d.001"*… *"d. 512"*). Compruebe que el número del canal sea compatible con la configuración del controlador DMX utilizado.

Pulse *[SETUP]* para, a continuación, seleccionar con *[UP]* | *[DOWN]* el número de canales disponibles para el modo de DMX (4, 6, 8).

Modo slave

Pulse *[MODE]* o *[UP]* | *[DOWN]* hasta que el display muestre *"SLAv"*. El equipo funciona ahora en el modo Slave, es decir, si el cableado se ha realizado correctamente, se comportará exactamente igual que el equipo Master.

Modo Color

Pulse *[MODE]* o *[UP]* | *[DOWN]* hasta que el display muestre *"CoLr"*. Todos los LED se iluminan a plena intensidad. Pulse *[SETUP]* para, a continuación, ajustar con *[UP]* | *[DOWN]* la intensidad de los LED rojos entre *"r.000"* (apagada) y *"r.255"* (plena). Pulse *[SETUP]* para, a continuación, ajustar con *[UP]* | *[DOWN]* la intensidad de los LED rojos entre *"g.000"* (apagada) y *"g.255"* (plena). Pulse *[SETUP]* para, a continuación, ajustar con *[UP]* | *[DOWN]* la intensidad de los LED azules entre *"b.000"* (apagada) y *"b.255"* (plena). Pulse *[SETUP]* para, a continuación, ajustar con *[UP]* | *[DOWN]* la intensidad de los LED blancos entre *"u.000"* (apagada) y *"u.255"* (plena).

Modo "SOUND"

Pulse *[MODE]* o *[UP]* | *[DOWN]* hasta que el display muestre *"Soud"*. El equipo muestra ahora una secuencia de colores controlada por la música. Pulse *[SETUP]* para, a continuación, ajustar con *[UP]* | *[DOWN]* la sensibilidad del micrófono incorporado para el control de música entre *"SU.00"* (baja) y *"SU.31"* (alta).

Restablecer el equipo

Pulse *[MODE]* o *[UP]* | *[DOWN]* hasta que el display muestre *"SEt"*. Pulse *[SETUP]*, el display muestra *"-rSt"*. Si vuelve a pulsar *[SETUP]* durante esta indicación, restablecerá el equipo a los ajustes de fábrica. Todos los ajustes realizados previamente se borrarán de manera irrecuperable. Pulse *"MODE"* para cancelar el proceso.

Mostrar información

Pulse *[MODE]* o *[UP]* | *[DOWN]* hasta que el display muestre *"InFo"*. Pulse *[SETUP]*, el display muestra *"tEnP"*. Si vuelve a pulsar *[SETUP]* durante esta indicación, el display mostrará *"t-on"*. Si mientras esté visualizando *"tEnP"* pulsa *[UP]* o *[DOWN]*, el display mostrará *"VEr"*. Pulse SETUP para visualizar la versión de firmware del equipo.

7.3 Sinopsis de los menús

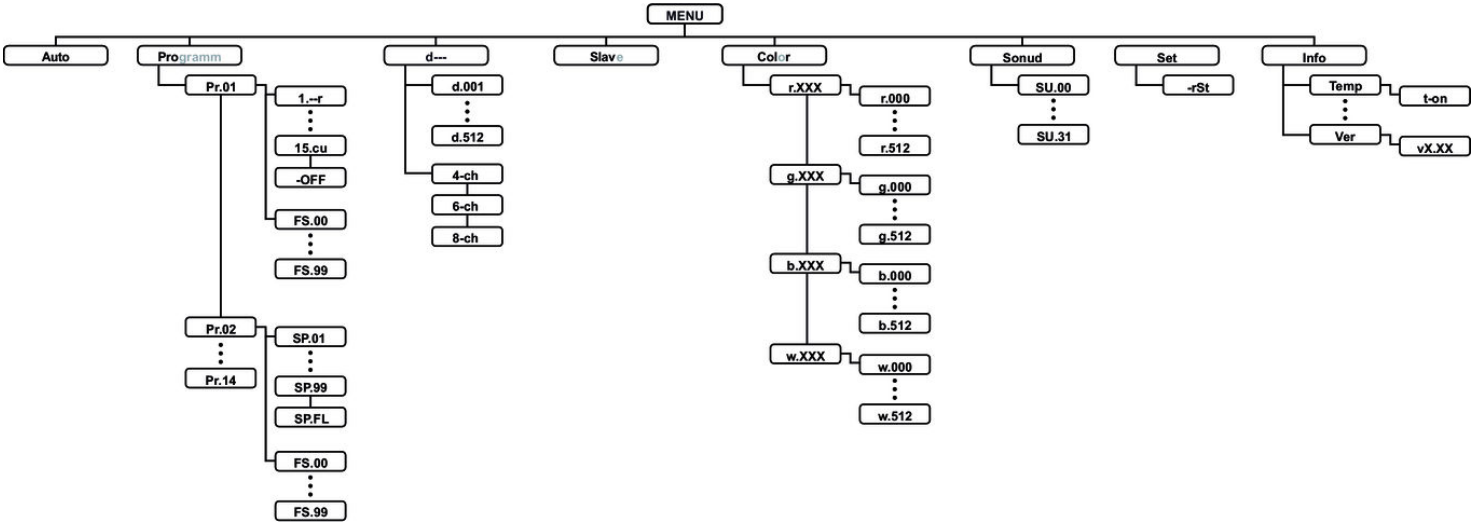

7.4 Funciones en modo DMX de 4 canal

Canal	Valor	Función
1	0…255	Intensidad rojo (del 0 % al 100 %)
2	0…255	Intensidad verde (del 0 % al 100 %)
3	0…255	Intensidad azul (del 0 % al 100 %)
4	0…255	Intensidad blanco (del 0 % al 100 %)

7.5 Funciones en modo DMX de 6 canal

Canal	Valor	Función
1	0…255	Regulador de la intensidad luminosa (del 0 % al 100 %)
2	0…255	Intensidad rojo (del 0 % al 100 %)
3	0…255	Intensidad verde (del 0 % al 100 %)

Canal	Valor	Función
4	0…255	Intensidad azul (del 0 % al 100 %)
5	0…255	Intensidad blanco (del 0 % al 100 %)
6	1…255	Efecto estroboscópico

7.6 Funciones en modo DMX de 8 canal

Canal	Valor	Función
1	0…255	Regulador de la intensidad luminosa (del 0 % al 100 %)
2	0…255	Intensidad rojo (del 0 % al 100 %)
3	0…255	Intensidad verde (del 0 % al 100 %)
4	0…255	Intensidad azul (del 0 % al 100 %)
5	0…255	Intensidad blanco (del 0 % al 100 %)

Canal	Valor	Función
6	0	Blackout
	1…16	Activar macro de color para canal 7
	17…33	Programa 01
	34…50	Programa 02
	51…67	Programa 03
	68…84	Programa 04
	85…101	Programa 05
	102…118	Programa 06
	119…135	Programa 07
	136…152	Programa 08
	153…169	Programa 09
	170…186	Programa 10
	187…203	Programa 11

Canal	Valor	Función
	204…220	Programa 12
	221…237	Programa 13
	238…255	Control al ritmo de la música
7 (si el canal 6 está en macro de color)	0…15	Valor de color R = 000 | G = 000 | B = 000 | W = 000
	16…31	Valor de color R = 255 | G = 000 | B = 000 | W = 000
	32…47	Valor de color R = 000 | G = 255 | B = 000 | W = 000
	48…63	Valor de color R = 000 | G = 000 | B = 255 | W = 000
	64…79	Valor de color R = 000 | G = 000 | B = 000 | W = 255
	80…95	Valor de color R = 255 | G = 150 | B = 000 | W = 000
	96…111	Valor de color R = 255 | G = 180 | B = 000 | W = 000
	112…127	Valor de color R = 255 | G = 255 | B = 000 | W = 000
	128…143	Valor de color R = 255 | G = 000 | B = 255 | W = 000
	144…159	Valor de color R = 255 | G = 000 | B = 140 | W = 000

Canal	Valor	Función
	160…175	Valor de color R = 000 | G = 255 | B = 255 | W = 000
	176…191	Valor de color R = 255 | G = 000 | B = 000 | W = 210
	192…207	Valor de color R = 000 | G = 255 | B = 000 | W = 210
	208…223	Valor de color R = 000 | G = 000 | B = 255 | W = 210
	224…239	Valor de color R = 255 | G = 200 | B = 040 | W = 090
	240…255	Valor de color R = 255 | G = 255 | B = 255 | W = 255
7 (si el canal 6 está en un programa 1–14)	0…100	Velocidad para programas 1–14 de canal 6
	101…255	Intensity Sound to Light
8	1…255	Efecto estroboscópico

8 Datos técnicos

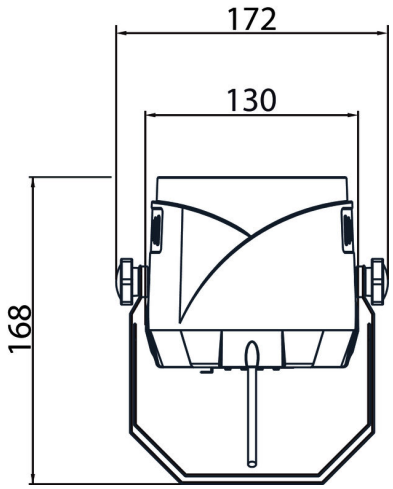

Lámpara	12 × LED 1 W TrueColour (3 × rojo, verde, azul y blanco)
Potencia luminosa	5520 Lux @ 1 mtr.
Dimmer	0 - 100 %
Efecto estroboscópico	0 - 20 Hz
Total canales DMX	según el modo de funcionamiento: 4, 6 ó 8
Ángulo de radiación	25 °
Alimentación de tensión	100 - 240 V ~ 50/60 Hz
Consumo de energía	15 W
Dimensiones	168 mm × 172 mm × 130 mm
Peso	0,76 kg

9 Cables y conectores

Introducción

En este capítulo, se describen los cables y conectores requeridos para establecer las conexiones adecuadas entre los equipos involucrados en su instalación de iluminación.

Tenga en cuenta que, particularmente en el ámbito de "sonido & iluminación", es imprescindible respetar minuciosamente esta información ya que en muchas ocasiones la mera posibilidad de enchufar entre sí dos conectores macho y hembra no necesariamente significa que el cable utilizado sea el adecuado, con la consecuencia de que la instalación no funciona y hasta dañar, por ejemplo, el controlador DMX, o causar cortocircuitos eléctricos.

Conexiones DMX

El equipo ofrece un conector hembra XLR de tres polos que funciona como salida DMX. Las señales DMX de entrada se transmiten a través de un conector macho XLR de tres polos. La ilustración y la tabla muestran la asignación de los pins de un acoplador adecuado.

1	Masa
2	Datos DMX (–)
3	Datos DMX (+)

10 Eliminación de fallos

¡AVISO!

Posibles fallos en la transmisión de datos

Para asegurar el correcto funcionamiento, utilice cables DMX especiales. No utilice cables de micrófono normales.

Nunca conecte la entrada o salida DMX con equipos de audio tales como mezcladoras o amplificadores.

En este apartado, se describen algunos fallos que pueden ocurrir durante el uso y las medidas adecuadas para poner en funcionamiento el equipo.

Síntoma	Medidas a adoptar
El equipo no funciona	Compruebe la conexión de alimentación de red y el fusible.
El equipo no responde a las señales del controlador DMX	1. Compruebe todas las conexiones y cables DMX.
	2. Compruebe el direccionamiento y la polaridad DMX.
	3. Conecte otro controlador DMX.
	4. Compruebe si los cables DMX se encuentran junto a otros cables de alta tensión. En tal caso, se pueden producir interferencias y hasta dañar los circuitos de maniobra DMX.

Si no se puede resolver un fallo de la manera aquí descrita, contacte con nuestro servicio técnico, ver *www.thomann.de*.

11 Limpieza

Lentes ópticos

Limpie los lentes ópticos accesibles sin abrir la carcasa con regularidad, para optimizar así el flujo luminoso. Los intervalos de limpieza varían según las condiciones ambiente. Cuanto más húmeda, ahumada o contaminada la atmósfera en el lugar de uso, más frecuentemente se deben limpiar los componentes ópticos del equipo.

- Limpie el equipo con un paño suave y seco y utilizando nuestro agente de limpieza especial para lámparas y lentes (ref. 280122).
- Procure secar cuidadosamente todos los componentes.

Rejillas de ventilación

Limpie con regularidad las rejillas de ventilación del equipo con un paño húmedo que no deje pelusas. No utilice nunca alcohol o disolventes. Antes de limpiar, apague el equipo y desconecte la alimentación de tensión (si procede).

12 Protección del medio ambiente

Reciclaje de los materiales de embalaje

El embalaje no contiene ningún tipo de material que requiera un tratamiento especial.

Deseche todos los materiales de embalaje siguiendo las normas y reglamentaciones aplicables del país de que se trate.

No tire los materiales a la basura doméstica sino entréguelos en un centro de reciclaje autorizado. Respete los rótulos y avisos que se encuentran en el embalaje.

Reciclaje de baterías

¡Queda prohibido quemar o echar las baterías a la basura doméstica! Respete las normas y reglamentaciones sobre el tratamiento de basura especial aplicables. Entregue las baterías usadas en un centro de reciclaje autorizado.

Reciclaje del producto

Este equipo es sujeto a la Directiva Europea sobre el tratamiento de residuos de aparatos eléctricos y electrónicos (RAEE). ¡No echar a la basura deoméstica!

Entregue el producto y sus componentes en un centro de reciclaje autorizado. Respete todas las normas y reglamentaciones aplicables del país de que se trate. En caso de dudas, contacte con las autoridades responsables.

Musikhaus Thomann · Hans-Thomann-Straße 1 · 96138 Burgebrach · Germany · www.thomann.de